FICHA TÉCNICA

8700231NG

ESTACA DE JARDIM DUPLA PRETA

Estaca de jardim simples. Equipada com dois casquilhos E27. Potência máxima admissível 150W. Fabricada em PS com acabamento preto.

DADOS DO PRODUTO

Código do artigo:	**8700231NG**
Descrição:	**Estaca de jardim dupla**
Código EAN13:	**8436568445731**

DADOS TÉCNICOS

Casquilho:	**E27**
Grau de proteção:	**IP44**
Potência máxima admissivel:	**2x150w**

DADOS FÍSICOS

Carcaça	
Material:	**PS**
Acabamento:	**Preto**
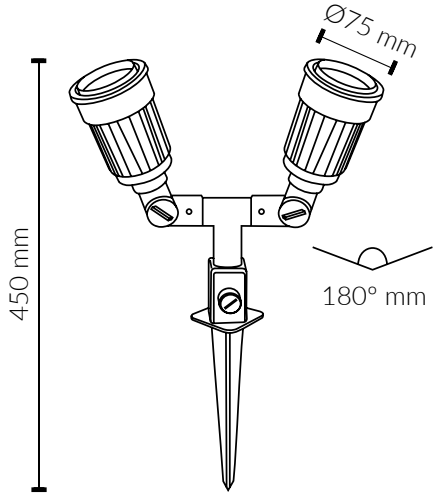
MEDIDAS