FICHA TÉCNICA

711203070PAR

LUMINÁRIA VIAL GADIR REGULÁVEL 120W 70°X150° PC ÂMBAR - BRANCO ÂMBAR

Luminária vial para iluminação pública, modelo Gadir regulável, 120W de potência e luminosidade de 10200lm. Equipada com 192pcs LED chip Lumileds SMD2835 e driver MOSO regulável série X6. Abertura ótica assimétrica de 70°x150° e temperatura de cor PC Âmbar - Branco âmbar. Grau de proteção contra elementos externos IP66 e grau de proteção mecânica contra impactos IK08 antivandálico. Corpo em alumínio injetado com acabamento cinzento RAL 9007. Lentes de policarbonato. Braço direcionável para instalação em braço de coluna ou coluna



110V 240V
MULTITENSIÓN

DADOS DO PRODUTO

Código do artigo:	**711203070PAR**
Descrição:	**Luminária viária para iluminação pública Gadir**
Código EAN13:	

DADOS ELÉTRICOS

Potência:	**120w**
Tensão:	**90-305vac**
Frequência:	**50/60 Hz**
Marca do driver:	**MOSO**
Modelo do driver:	**Serie X6**
Certificação ENEC do driver:	**SIM**
Fator de potência:	**0,9**
Regulável:	**SIM**
Regulação:	**0-10vac, PWM, DIM TO OFF**
Método de controle:	**Programação Offline**
Cronômetro:	**SIM**
Proteções do driver:	**OVP, SCP, OPP, OTP**
Proteção contra sobretensão:	**6kv**
Opção de proteção contra sobretensão:	**10kv**
Classe de isolamento elétrico:	**CLASSE I**
Conexão:	**L/N+TT**

DADOS LUMINOSOS

Temperatura de cor:	**PC Âmbar - Branco âmbar**
Eficiência luminosa:	**85 lm/w**
Lúmenes:	**10200lm**
Marca do chip LED:	**Lumileds**

Modelo do chip LED:	**SMD 2835**
N.º de chips LED:	**192 pcs**
Ângulo de abertura:	**100°x130°**
Distribuição da luz:	**Assimétrica**
Índice de reprodução cromática:	**>80**
Fator de manutenção luminosa:	**L95B10**

DADOS TÉCNICOS

Grau de proteção:	**IP66 (Equipamento vedado contra poeira e protegido contra jatos de água potentes)**
Grau de impacto:	**IK08 (5J antivandalismo)**
Temperatura de trabalho:	**-20°~50°**
Tipo de montagem:	**Superfície**
Modo de montagem:	**Suporte na posição vertical para montagem em coluna** **Suporte na posição horizontal para montagem em braço**
Dispositivo de montagem:	**Diâmetro interno D68 mm**
Ângulo de oscilação:	**15°**

VIDA ÚTIL

Horas de vida:	**60000 hrs**
Ligações:	**40000 ON/OFF**

DADOS FÍSICOS

Corpo da luminária

Material:	**Alumínio injetado**
Acabamento:	**Cinza - RAL 9007**

Lentes

Material:	**Policarbonato**
Acabamento:	**Transparente**

Peso

Peso:	**3,80 kg**

EFICIÊNCIA ENERGÉTICA 2023 (UE-2019/2015) D

MEDIDAS

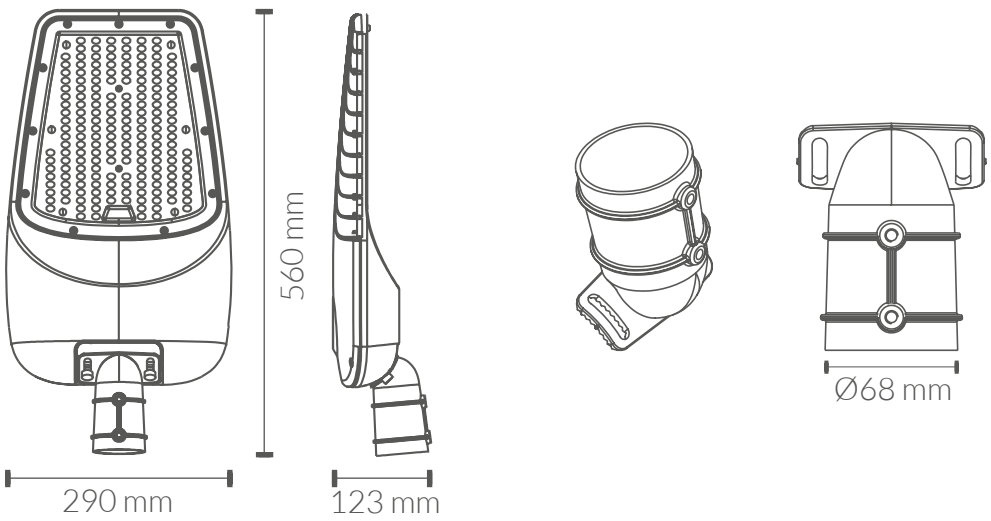

CURVA DE DISTRIBUIÇÃO DE INTENSIDADE LUMINOSA

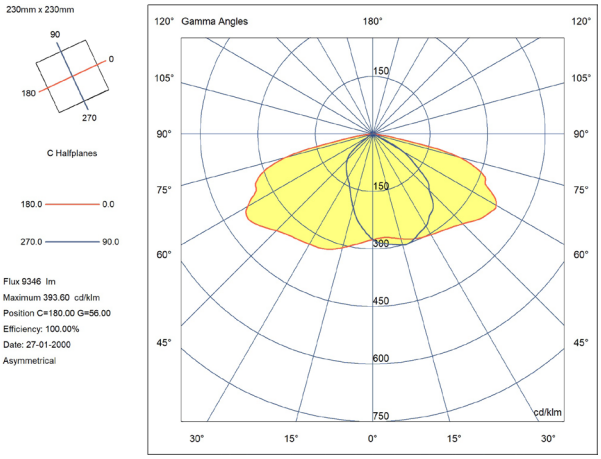

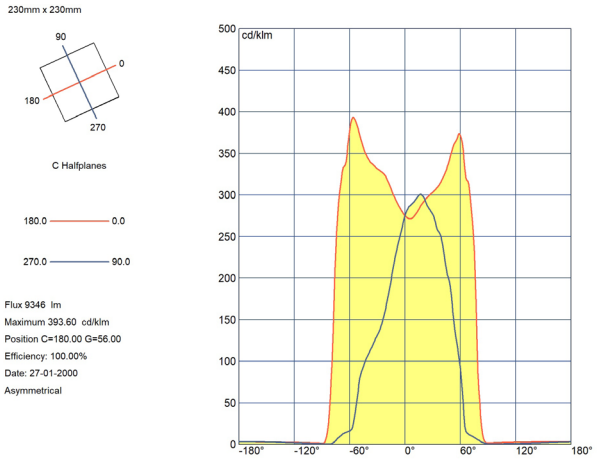

CERTIFICAÇÕES

CE & ROHS

Diretiva EMC 2014/30/UE COMPATIBILIDADE ELETROMAGNÉTICA

EN IEC 55015	Limites e métodos de medição das características relativas à perturbação radioelétrica dos equipamentos de iluminação e similares.
EN 61547	Equipamentos de iluminação para uso geral. Requisitos relativos à imunidade CEM.
EN IEC 61000-3-2	Compatibilidade Eletromagnética (CEM). Parte 3-2: Limites. Limites para as emissões de corrente harmônica (equipamentos com corrente de entrada <= 16 A por fase).
EN 61000-3-3	Compatibilidade Eletromagnética (CEM). Parte 3-3: Limites. Limitação das variações de tensão, flutuações de tensão e flicker nas redes públicas de fornecimento de baixa tensão para equipamentos com corrente nominal <= 16 A por fase e não sujeitos a uma conexão condicional.

Diretiva LVD 2014/35/UE BAIXA TENSÃO

EN IEC60598-1	Luminárias. Parte 1: Requisitos gerais e ensaios.
EN 60598-2-5	Luminárias. Parte 2-5: Requisitos particulares. Projetores.

Diretiva RoHS 2011/65/UE e Diretiva Delegada (UE) 2015/863
Determinação de certas substâncias em produtos eletrotécnicos.

IEC 62321-4

IEC 62321-5

IEC 62321-6

IEC 62321-7-2

IEC 62321-8

CE RoHS