FICHA TÉCNICA

71403010PAR

LUMINARIA VIAL GADIR REGULABLE 40W 100°X130° PC ÁMBAR - BLANCO ÁMBAR

Luminaria vial para alumbrado público modelo Gadir regulable, 40w de potencia y luminosidad de 3400lm. Equipado con 96pcs led chip Lumileds SMD2835 y driver MOSO regulable serie X6. Apertura óptica asimétrica de 100°x130° y temperatura de color PC Ámbar - Blanco ámbar. Grado de protección frente a elementos externos IP66 y grado de protección de resistencia mecánica a impactos IK08 antivandálico. Cuerpo de aluminio inyectado y acabado gris RAL 9007. Lentes de policarbonato. Brazo direccionable para instalación en báculo o columna.



110V 240V
MULTITENSIÓN

DATOS DEL PRODUCTO

Código del artículo:	**71403010PAR**
Descripción:	**Luminaria vial para alumbrado público Gadir**
Código EAN13:	

DATOS ELÉCTRICOS

Potencia:	**40w**
Tensión:	**90-305vac**
Frecuencia:	**50/60 Hz**
Marca de driver:	**MOSO**
Modelo del driver:	**Serie X6**
Certificación ENEC del driver:	**SI**
Factor de potencia:	**0,9**
Regulable:	**SI**
Regulación:	**0-10vac, PWM, DIM TO OFF**
Método de control:	**Programación Offline**
Temporizador:	**SI**
Protecciones del driver:	**OVP, SCP, OPP, OTP**
Protección sobretensión:	**6kv**
Opción de sobretensión:	**10kv**
Clase de aislamiento eléctrico:	**Clase I**
Conexión:	**L/N+TT**

DATOS LUMÍNICOS

Temperatura de color:	**PC Ámbar - Blanco ámbar**
Eficiencia lumínica:	**85 lm/w**
Lúmenes:	**3400lm**
Marca LED chip:	**Lumileds**

Modelo LED chip:	**SMD 2835**
N.º de LED chip:	**96 pcs**
Ángulo de apertura:	**100°x130°**
Distribución de la luz:	**Asimétrica**
Índice de reproducción cromática:	**>80**
Factor de mantenimiento lumínico:	**L95B10**

DATOS TÉCNICOS

Grado de protección:	**IP66 (Equipo hermético al polvo y protegido contra chorros de agua potentes)**
Grado de impacto:	**IK08 (5J antivandálico)**
Temperatura de trabajo:	**-20°~50°**
Tipo de montaje:	**Superficie**
Modo de montaje:	**Soporte en posición vertical para montaje en columna** **Soporte en posición horizontal para montaje en báculo**
Dispositivo de montaje:	**Diámetro interior D62 mm**
Ángulo oscilación:	**15°**

VIDA MEDIA

Horas de vida:	**60000 hrs**
Encendidos:	**40000 ON/OFF**

DATOS FÍSICOS

Cuerpo de la luminaria

Material:	**Aluminio inyectado**
Acabado:	**Gris - RAL 9007**

Lentes

Material:	**Policarbonato**
Acabado:	**Transparente**

Peso

Peso:	**2,10 kg**

EFICIENCIA ENERGÉTICA 2023(UE-2019/2015) D

MEDIDAS

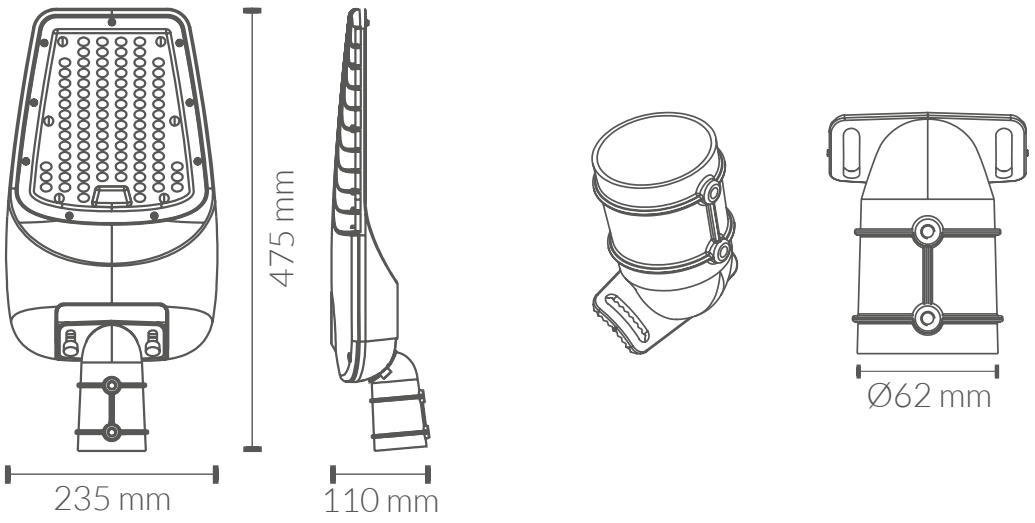

CURVA DE DISTRIBUCIÓN DE INTENSIDAD LUMINOSA

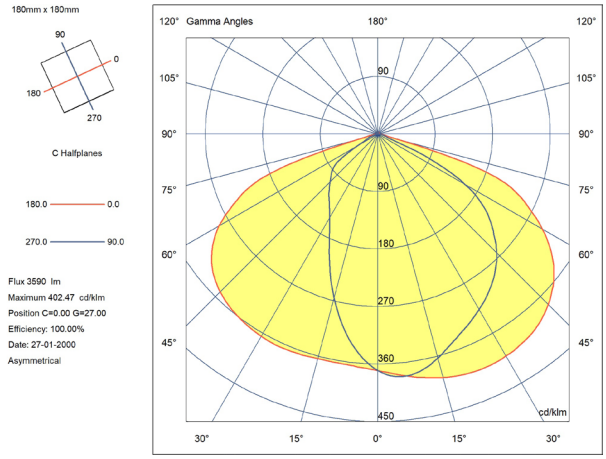

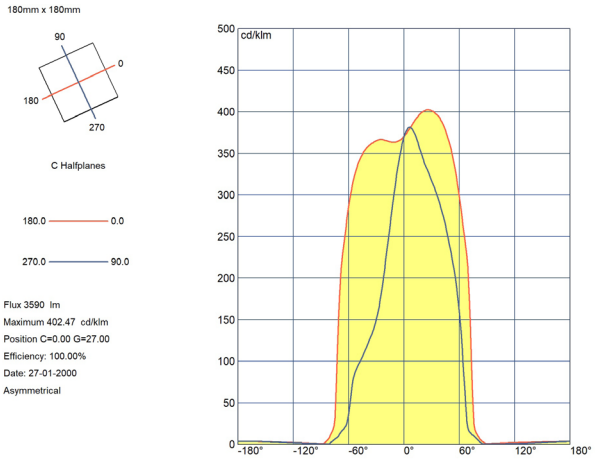

CERTIFICACIONES

CE & ROHS

Directiva EMC 2014/30/EU COMPATIBILIDAD ELECTROMAGNÉTICA

EN IEC 55015 Límites y métodos de medida de las características relativas a la perturbación radioeléctrica de los equipos de iluminación y similares.

EN 61547 Equipos para iluminación para uso general. Requisitos relativos a la inmunidad CEM.

EN IEC 61000-3-2 Compatibilidad electromagnética (CEM). Parte 3-2: Límites. Límites para las emisiones de corriente armónica (equipos con corriente de entrada <= 16 A por fase).

EN 61000-3-3 Compatibilidad electromagnética (CEM). Parte 3-3: Límites. Limitación de las variaciones de tensión, fluctuaciones de tensión y flicker en las redes públicas de suministro de baja tensión para equipos con corriente asignada <= 16 A por fase y no sujetos a una conexión condicional.

Directiva LVD 2014/35/EU BAJA TENSIÓN

EN IEC60598-1 Luminarias. Parte 1: Requisitos generales y ensayos.

EN 60598-2-5 Luminarias. Parte 2-5: Requisitos particulares. Proyectores.

Directiva RoHS 2011/65/EU y Directiva delegada (UE) 2015/863
Determinación de ciertas sustancias en productos electrotécnicos.

IEC 62321-4

IEC 62321-5

IEC 62321-6

IEC 62321-7-2

IEC 62321-8

CE RoHS